序次	更改原因及内容	修改人	日 期	审核人	日 期

其余 6.3

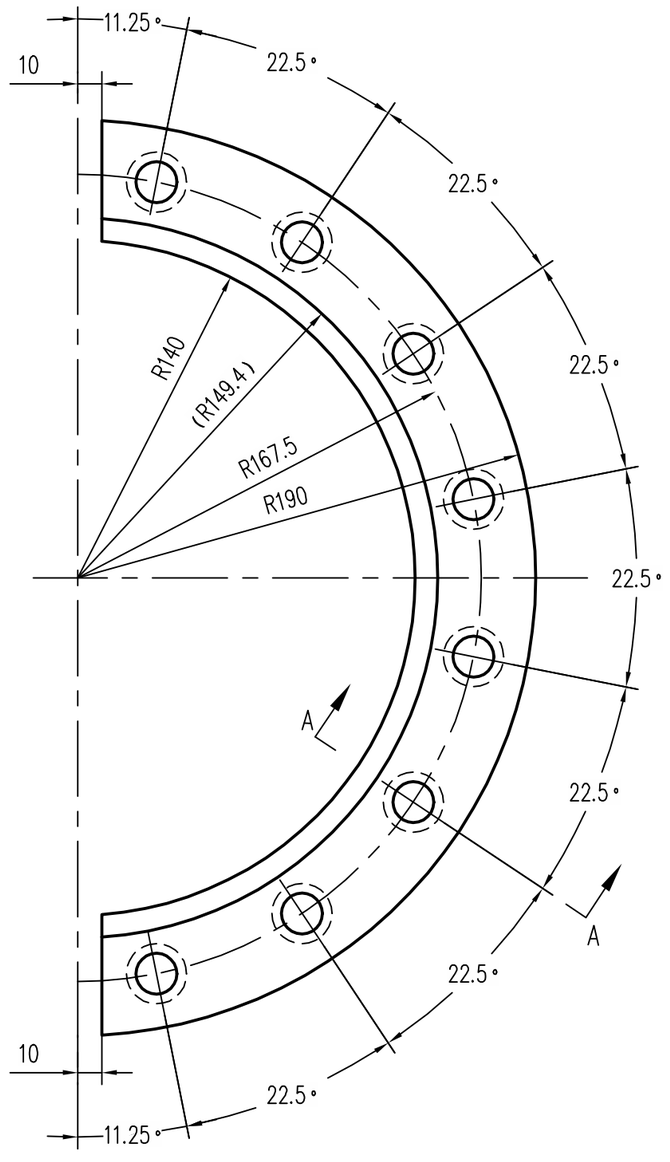

A–A 旋转

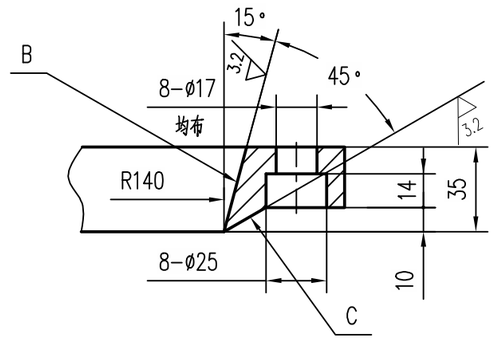

技术要求

1. B、C面淬火处理 54HRC~60HRC，深2~3mm。
2. 棱边倒钝。

会 签

比 例	1:2.5	材质	35CrMoV
质 量(kg)	4.5		
部门负责人			
主任工程师			
主任设计师			
审 核			
设 计 师			
制 图			

CISDI 中冶赛迪

环刀

图号 00260078ID2105ME013-6 A 1/1

A3 0.25A1

声明：本作品权益属中冶赛迪，所含信息、专有技术应予保密。未经本公司书面许可，不得修改、复制、提供或泄漏给任何第三方。
CLAIM: This work belongs to the property of CISDI. All information and proprietary know-how contained therein are confidential, and shall not be copied,duplicated, changed or altered,submitted or disclosed to any third party without the prior written permission of CISDI.